SPASCIANI SPA
Via Saronnino, 72
21040 ORIGGIO (VA), ITALY
Tel. +39 - 02-9695181 -Fax +39 - 02-96730843
info@spasciani.com - www.spasciani.com

YOUR SAFETY MAKER

RESPIRATORI AD ARIA COMPRESSA A FLUSSO CONTINUO ALIMENTATI DALLA LINEA

CONTINUOUS FLOW AIRLINE RESPIRATORS

ACS 952 – AC 190 – ACS 951

IT Istruzioni per l'uso

EN Instructions for use

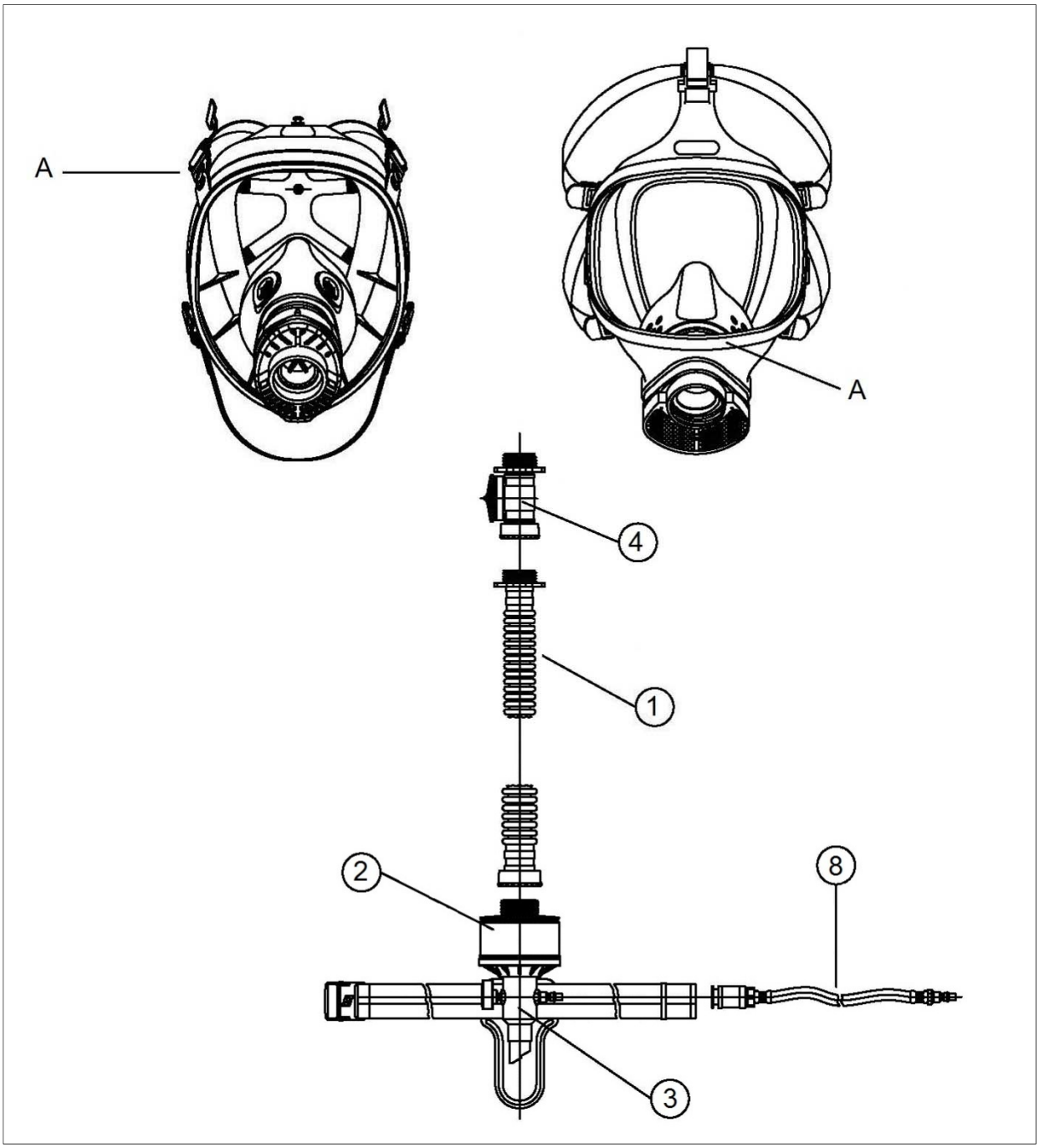

Fig. 1 - AC 190

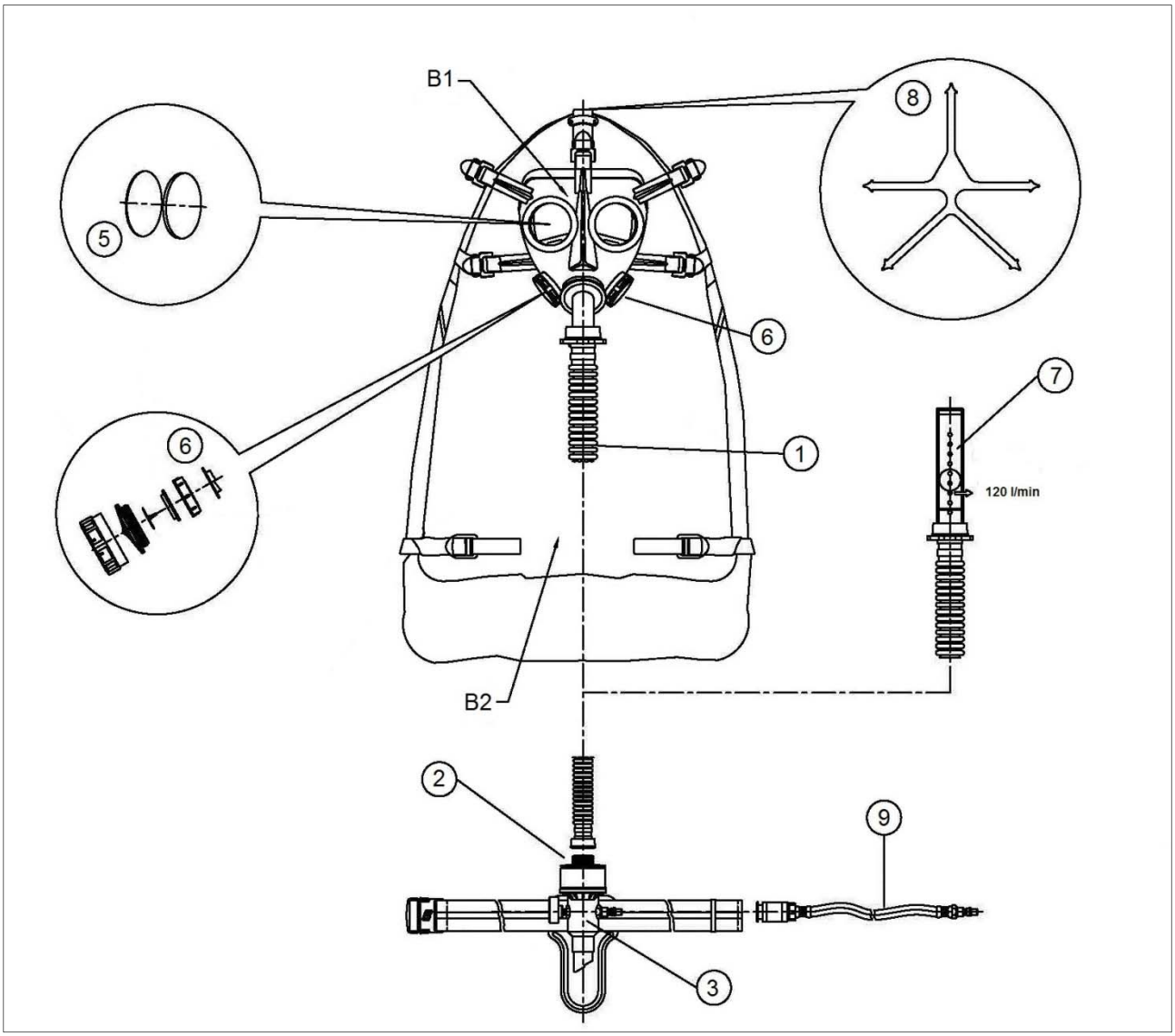

Fig. 2 - ACS 951

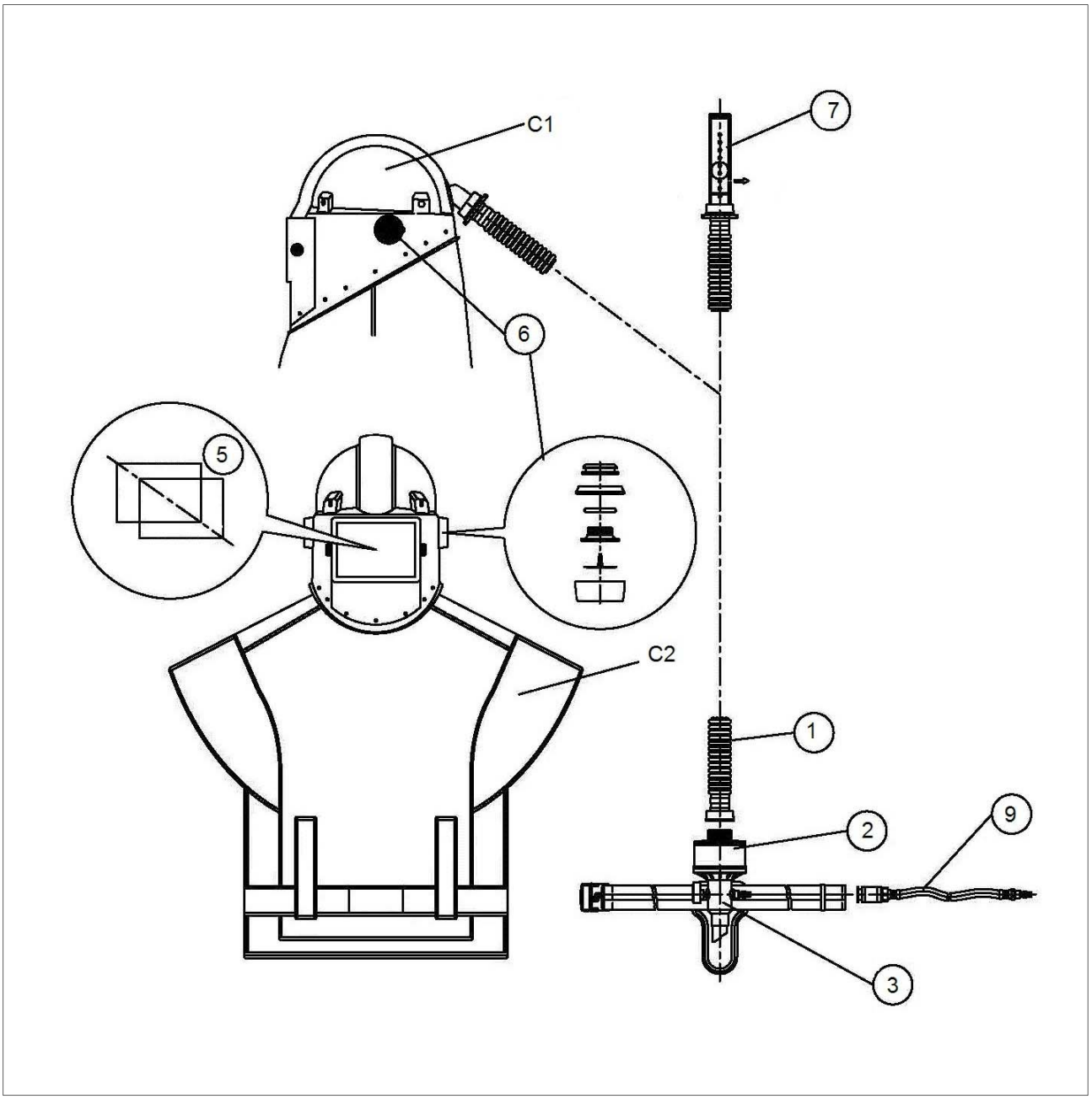

Fig.3 ACS 952

AVVERTENZA

Solo una scrupolosa osservanza delle norme contenute in questo libretto può garantire un perfetto servizio ed un uso sicuro dei respiratori AC.
La SPASCIANI S.p.A. non si assume alcuna responsabilità per i danni che si verificassero in seguito ad un uso incorretto od inappropriato dei respiratori AC, come pure a seguito di operazioni di manutenzione o riparazione non eseguite negli stabilimenti della stessa società o di altri da essa espressamente autorizzati.
Si ricorda che gli apparecchi di protezione respiratoria devono essere sempre usati da personale specificatamente addestrato e sotto la sorveglianza e la responsabilità di persone perfettamente al corrente dei limiti di applicazione e delle leggi in vigore.
L'uso di accessori o componenti non originali rende nulla la certificazione CE dei respiratori.

GENERALITÀ

I respiratori dalla linea costituiscono un efficace mezzo protettivo per la salvaguardia delle vie respiratorie in molte situazioni ambientali comunemente incontrate negli ambienti di lavoro. In alcuni casi proteggono inoltre specificatamente le parti del corpo più esposte alla proiezione delle particelle d'abrasivo (ACS) o al contatto con sostanze chimiche.
Il peso molto contenuto, compatibilmente alle esigenze protettive e di durata dei materiali impiegati, ed il design ergonomico consentono un facile impiego dei respiratori qui illustrati.
Per l'alimentazione dei respiratori ad aria compressa dalla linea è indispensabile utilizzare aria respirabile secondo EN 12021, la pressione di alimentazione deve essere compresa tra i 5 e i 6 bar e il flusso minimo per ogni operatore di circa 250 l/min.
Per l'alimentazione dei respiratori ad aria compressa dalla linea, non è consigliabile servirsi dell'aria fornita da grossi compressori per usi vari di stabilimento, perché essa, oltre ad essere per lo più molto calda e carica d'olio, può contenere gas nocivi generati dalla combustione dei lubrificanti nei cilindri del compressore. É quindi bene approntare un piccolo impianto indipendente, completo di gruppi filtranti, tenendo presente che l'alimentazione deve avvenire tramite un riduttore tarato ad una pressione compresa tra i 5 e i 6 bar.
I respiratori airline **ACS 952** e **AC 190** sono approvati e marcati CE in base alla norma **EN 14594** e classificati come segue: **ACS 952 – EN 14594 - CL. 4B / AC 190 – EN 14594 - CL. 4B.**
Il respiratore **ACS 951**, trattandosi di un ibrido maschera/cappuccio, è approvato e marcato direttamente a fronte della verifica dei requisiti applicabili riportati in allegato II alla Direttiva 89/686/CEE utilizzando parzialmente la norma EN 14594 (classe 4B).
Lungo la linea dopo il regolatore di flusso **AC 95** è presente il filtro silenziatore **EOD 55** che riduce il rumore dovuto al flusso dell'aria nella maschera e nello stesso tempo elimina le particelle e l'odore eventualmente presenti.
SPASCIANI S.p.A. fornisce anche un gruppo filtrante a parete o trasportabile. Esso è costituito da un riduttore di pressione, un filtro a coalescenza per l'eliminazione delle particelle solide e della condensa ed un filtro a carbone per l'eliminazione degli odori. L'uso di questo gruppo non evita la necessità del filtro EOD 55.

1. PRECAUZIONI E LIMITI DI IMPIEGO

- Il cappuccio dell'ACS 951 e le maschere serie TR 82 e serie TR 2002 dell'AC 190 permettono di portare esternamente l'elmetto protettivo per la protezione del capo ove ciò sia richiesto.
- Il cappuccio dell'ACS 951, in tela e materiale plastico, non è adatto alla protezione dagli agenti chimici e deve essere usato unicamente per proteggersi dalla proiezione delle particelle solide derivanti da operazioni di sabbiatura, sbavatura, smerigliatura, molatura.
- Il facciale ACS 951 è un ibrido maschera/cappuccio e deve essere utilizzato solo nei casi in cui non sia ragionevolmente possibile utilizzare, per le caratteristiche del posto di lavoro (accesso, posizionamento o ergonomia), respiratori ACS 952 o AC 190.
- I respiratori ACS 951 e AC 190 non sono adatti a persone che hanno la barba lunga in quanto questa non permette la tenuta della maschera sul viso.
- I respiratori ACS 951 e AC 190 non permettono di portare occhiali a stanghetta. Per la maschera del respiratore AC 190 sono però disponibili speciali montature per lenti correttive.
- Il casco ACS 952 non è un mezzo protettivo del capo, se non per impatti di lieve entità.
- Il respiratore ACS 952, per quel che riguarda la resistenza dello schermo all'impatto ad alta velocità (120 m/sec), supera le prescrizioni della norma EN 166 (par. 7.2.2).
- Gli apparecchi alimentati dalla linea non devono essere usati in situazioni di emergenza in quanto non assicurano completa libertà di movimento e dipendono da fonti d'alimentazione lontane e non controllabili dall'utilizzatore.

- I caschi di respirazione non devono essere indossati senza alimentazione d'aria. L'indossamento senza ventilazione interna può essere causa di gravi danni alla salute. In casi di emergenza in cui la fonte di alimentazione d'aria non sia più disponibile, allontanarsi rapidamente dalla zona a rischio e respirare aria ambiente allentando il collare per il respiratore ACS 952 o svitando il tubo di respirazione dal raccordo per il respiratore ACS 951/AC 190.
- Utilizzare per l'alimentazione dei respiratori solo tubi originali con lunghezza massima 50 in spezzoni singoli.
- É necessario che l'utilizzatore controlli la portata minima del sistema di alimentazione per ogni operatore collegato.
- I respiratori ACS e AC possono essere utilizzati a Temperature inferiori a 0 °C (fino a -15°C).
- I respiratori devono essere alimentati ESCLUSIVAMENTE con aria di qualità respirabile secondo EN 12021.
- Tenere sotto controllo il contenuto di umidità dell'aria compressa per evitare il congelamento dell'apparecchio.
- I respiratori ACS e AC non sono utilizzabili in atmosfere esplosive.

ATTENZIONE

✓ In caso di utilizzo del respiratore in lavorazioni particolarmente gravose la pressione all'interno del respiratore potrebbe diventare negativa in fase di inspirazione.

✓ In caso di utilizzo del respiratore in particolari atmosfere altamente tossiche la protezione fornita dai dispositivi potrebbe non essere sufficiente.

✓ I dispositivi descritti nel presente manuale di istruzioni non sono progettati per il collegamento a sistemi mobili di alimentazione ad alta pressione.

✓ Prestare particolare attenzione al collegamento dei dispositivi alla linea di alimentazione aria. Non connettersi a linee che forniscono gas non identificati. Prestare particolare attenzione ad evitare linee che forniscono ossigeno o aria arricchita (Nitrox).

2. DESCRIZIONE DISPOSITIVI TECNICA

Gli airline a flusso continuo sono disponibili nelle seguenti versioni che differiscono tra di loro per il tipo di facciale impiegato e per il tipo di applicazione.

2.1. Respiratore AC 190

Respiratore dotato di:
• Maschera intera disponibile in vari modelli e classi (vedi par. 3.1.1)
• Valvola di sovraflusso (vedi par. 3.2)
• Tubo corrugato di respirazione TUR 801 (vedi par. 3.3)
• Filtro silenziatore EOD 55 (vedi par. 3.4)
• Regolatore di flusso AC 95 (vedi par. 3.5)
• Tubo di alimentazione aria compressa disponibile in spezzoni di varie metrature e non compreso nel set. (vedi par. 3.7)
AC 190 è ideale per l'impiego in tutti i casi in cui sia necessario l'utilizzo di un dispositivo di protezione delle vie respiratorie di tipo isolante, specialmente in ambito chimico.

2.2. Respiratore ACS 951

Respiratore dotato di:
• Maschera con cappuccio (vedi par. 3.1.2)
• Tubo corrugato di respirazione TUR 800 (vedi par. 3.3)
• Filtro silenziatore EOD 55 (vedi par. 3.4)
• Regolatore di flusso AC 95 (vedi par. 3.5)
• Indicatore di portata (vedi par. 3.6)
• Tubo di alimentazione aria compressa disponibile in spezzoni di varie metrature e non compreso nel set (vedi par. 3.7)
Il respiratore per sabbiatori **ACS 951** costituisce un efficace mezzo protettivo per la salvaguardia delle vie respiratorie e delle parti del corpo più sottoposte alla proiezione delle particelle d'abrasivo.

2.3. Respiratore ACS 952

Respiratore dotato di:
• Casco ACS 952 (vedi par. 3.1.3)
• Tubo corrugato di respirazione TUR 800 (vedi par. 3.3)
• Filtro silenziatore EOD 55 (vedi par. 3.4)
• Regolatore di flusso AC 95 (vedi par. 3.5)
• Indicatore di portata (vedi par. 3.6)
• Tubo di alimentazione aria compressa disponibile in spezzoni di varie metrature e non compreso nel set (vedi par. 3.7)
Il respiratore per sabbiatori **ACS 952** costituisce un efficace mezzo protettivo per la salvaguardia delle vie respiratorie e delle parti del corpo più sottoposte alla proiezione delle particelle d'abrasivo.

3. DESCRIZIONE COMPONENTI

3.1. Facciali

3.1.1. Maschera intera (vedi fig. 1)

Le maschere intere (A) disponibili per i respiratori AC 190 possono essere delle serie TR 82 e TR 2002, disponibili in diverse versioni:

Modello	Descrizione	Codice
TR 82	Maschera con facciale in gomma e visore in policarbonato	112190000
TR 82 S	Maschera con facciale in silicone e visore in policarbonato	112170000
TR 82 schermo antisfriso	Maschera con facciale in gomma e visore in policarbonato trattato	112240000
TR 2002 CL2	Maschera con facciale in gomma e visore in policarbonato	113020000
TR 2002 CL3	Maschera con facciale in gomma e visore in policarbonato	113030000
TR 2002 S CL3	Maschera con facciale in silicone e visore in policarbonato	113080000
TR 2002 BN CL3	Maschera con facciale in gomma e visore in policarbonato	113010000
TR 2002 S BN CL3	Maschera con facciale in silicone e visore in policarbonato	113070000

Per una descrizione dettagliata delle maschere intere e per l'uso, riferirsi alle istruzioni allegate ad ogni maschera.

3.1.2. Maschera con cappuccio ACS 951 (vedi fig.2)

Il facciale dell'airline ACS 951 è composto da una maschera di gomma stampata (B1) dotata di cappuccio, adatta a qualsiasi conformazione del viso.
Il facciale, nel cui interno sono ricavati due condotti che portano l'aria immessa a lambire i vetri, provvedendo così al loro disappannamento, è fornito di:
• due valvole di scarico protette da cuffie paravalvola (6);
• due schermi di protezione in policarbonato omologati secondo EN 166 punto 7.2.2 (impatto ad alta velocità = 120 m/sec) che impediscono nel caso di rottura dei vetri che i frammenti possano giungere al viso dell'utilizzatore (5);
• due vetri trasparenti facilmente sostituibili posti all'esterno della maschera, che evitano la smerigliatura degli schermi protettivi (5);
• un cappuccio con parte anteriore in tessuto spalmato di poliuretano e posteriore in tessuto forte, cucito alla maschera di gomma, che protegge l'operatore fino alla vita (B2);
• una bardatura esterna collegata al facciale mediante fibbie scorrevoli che consentono un rapido e facile indossamento (8).

3.1.3. Casco ACS 952 (vedi fig.3)

Casco in ABS stampato con testiera regolabile dalla taglia 55 alla taglia 61 (C1). Nel casco è ricavato un condotto che porta l'aria immessa a lambire lo schermo provvedendo al suo disappannamento.
Il casco è dotato di:
• Sottogola elastico regolabile tramite fibbia scorrevole che permette di tenere il casco in posizione corretta sul capo in ogni situazione di movimento.
• Due valvole di scarico con coperchio di protezione delle valvole (6).
• Uno schermo di protezione in policarbonato protetto esternamente da un vetro trasparente, facilmente sostituibile, che evita la smerigliatura dello schermo in policarbonato durate le operazioni di sabbiatura. (5)
• Una mantellina in tessuto forte plastificato cucito alla guarnizione in gomma, protegge l'operatore fino alla vita (C2). La mantellina è montata solidale sul casco per mezzo di una scanalatura nella gomma della guarnizione che aderisce perfettamente al casco e ne garantisce la tenuta. La guarnizione è fissata al casco tramite bottoni automatici. Il tessuto interno della mantellina è in materiale plastificato impermeabile ai gas ed è fornito di cordino scorrevole regolabile in modo da farlo aderire senza pressioni moleste al collo dell'operatore.

3.2. Valvola di sovraflusso (solo per AC 190 – fig.1 pos.4)

Realizzata in gomma stampata, con valvola di sovrapressione e raccordi a vite unificati EN 148-1 per il collegamento tra la maschera intera ed il tubo corrugato di respirazione.
La valvola di sovraflusso permette di scaricare nell'ambiente l'eventuale aria di alimentazione in eccesso.

3.3. Tubi corrugati di respirazione (fig. 1,2,3 - pos. 1)

Di materiale poliuretanico rinforzato, con raccordo filettato maschio a girello per il collegamento al facciale e raccordo filettato femmina a girello per il collegamento al filtro silenziatore.
I tubi corrugati differiscono tra di loro per i raccordi di connessione al facciale, mentre il raccordo verso il filtro silenziatore EOD 55 è sempre di tipo femmina RD 40x1/7''.

Modello	Marcatura	Codice	Su respiratori	Raccordo vs facciale
TUR 800	A	118400000	ACS 951, ACS 952	M RD 38x1/7''
TUR 801	B	118410000	AC 190	M RD 40x1/7''

3.4. Filtro silenziatore EOD 55 (fig. 1,2,3 - pos. 2)
Costruito in polipropilene antiurto, è dotato di raccordo maschio per il collegamento al tubo corrugato e raccordo femmina per il collegamento al regolatore di flusso AC 95.

3.5. Regolatore di flusso AC 95 (fig. 8 dis. 1,2,3)
É realizzato in lega d'alluminio nichelato ed è dotato di raccordo a vite per il collegamento al filtro e raccordo rapido maschio per il collegamento al tubo di alimentazione proveniente dalla linea dell'aria compressa. Il regolatore di flusso è progettato per fornire un flusso d'aria non inferiore a 120 l/min ed ha un flusso di esercizio regolabile compreso tra 165 e 230 l/m.
Uno speciale dispositivo emette un segnale acustico d'allarme se la pressione d'alimentazione scende sotto al minimo di progetto previsto (120 l/min).
Il regolatore è montato su uno scudetto di supporto applicato ad una cinghia da portare in vita; sullo scudetto viene posta l'etichetta di identificazione del respiratore riportante il modello, l'anno di produzione, la marcatura di tipo.
Il regolatore di flusso AC 95 è disponibile in due versioni:
- con raccordi Eurocoupling (cod. 9321000CJ)
- con raccordi Spasciani (cod. 932100000)
per collegarlo ai tubi di alimentazione compatibili.

3.6. Indicatore di portata (solo per ACS - fig.2 e 3 - pos. 7)
Flussimetro realizzato di plastica trasparente. Una tacca con l'indicazione del flusso minimo previsto permette di controllare visivamente, tramite la sfera interna, che le condizioni minime di portata siano raggiunte prima d'iniziare il lavoro. Dotato di raccordo per il tubo corrugato TUR 800.

3.7. Tubi di alimentazione aria compressa (fig. 1,2,3 - pos. 9) (non compresi nei SET)
Il tubo di alimentazione di media pressione con raccordo rapido di sicurezza è venduto separatamente ai set e può essere fornito in spezzoni da 5, 10, 20, 30, 40 o 50 m.
I raccordi rapidi per il collegamento al regolatore di flusso AC 95 possono essere di tipo Euro Coupling o Spasciani.
Il tubo di alimentazione è di tipo antistatico. Vedi par. 7.2.

4. ISTRUZIONI PER L'USO

4.1. Sorgente d'aria
I respiratori devono essere alimentati da una linea d'aria compressa respirabile, ad una pressione compresa tra i 5 e 6 bar e con portata minima di 250 l/min per ciascun operatore collegato.

4.2. Collegamento alla linea
Per quanto concerne il collegamento alla linea d'aria compressa, seguire gli schemi riportati in tabella 1.

4.3. Indossare l'apparecchio
• Allacciare la cintura con il regolatore di flusso AC 95 alla vita.
• Avvitare il filtro silenziatore EOD 55 sul regolatore di flusso AC 95 senza rimuovere la spugna inserita nel raccordo del filtro.
• Avvitare il tubo corrugato sul filtro silenziatore EOD 55.
• Collegare il tubo d'alimentazione al regolatore di flusso AC 95 tramite il raccordo rapido. A rubinetto completamente chiuso il regolatore fornisce un flusso di aria di 165 l/min alla pressione di 5 bar. Nel caso il flusso di aria fosse inferiore a 120 l/min entra in funzione il segnalatore acustico di allarme. Per riportare il regolatore di flusso alle corrette condizioni operative, aprire il rubinetto sino a quando non cessa il fischio. Nel caso non si riuscisse a raggiungere il corretto funzionamento interrompere il lavoro e controllare le pressioni della linea ed il compressore. Ogniqualvolta si iniziano o si riprendono operazioni di lavoro, controllare che il rubinetto sia completamente chiuso al flusso minimo (165 l/min).
Per ACS è possibile controllare le condizioni di portata tramite il flussimetro a sfera avvitandolo sul tubo corrugato. Se la sfera supera la portata minima stabilita, indicata nell'apposita tacca, riporre il flussimetro, collegare il tubo corrugato al cappuccio e procedere ad indossare il dispositivo. Il regolatore è in grado di fornire alla pressione di 5 bar e a rubinetto completamente aperto un flusso di circa 230 l/min.

4.4. Indossare e collegare il facciale
<u>PER ACS 952</u>
- Collegare prima il tubo corrugato al facciale.
- Assicurarsi che l'aria di alimentazione arrivi nel casco quindi indossarlo.
- Regolare la testiera, sistemare il sottogola tramite la fibbia scorrevole in modo da avere una corretta pressione del casco sul capo.
- Fare scorrere il cordino della mantellina interna fino ad avere una perfetta tenuta sul collo. Bloccare il cordino tramite l'apposito capicorda.
- Sistemare la mantellina esterna sulle spalle, farla aderire alla vita tramite la cintura di regolazione.

PER AC 190 - ACS 951

- Allungare al massimo la testiera della maschera, sostenendo il cappuccio nel modello ACS 951.
- Indossare la maschera appoggiando dapprima il mento nella sua sede.
- Sistemare poi la testiera, in modo che le sue braccia si dispongano nella direzione delle fibbie del facciale.
- Tirare le cinghie fino a che si senta un'uniforme e non molesta pressione sul viso.
- Rilasciando le cinghie, le fibbie automaticamente si bloccano nella posizione voluta. Si consiglia di tirare prima le cinghie guanciali, poi le temporali ed infine la frontale. Per allentare la tensione basta sollevare leggermente le orecchiette delle fibbie che faranno scorrere le cinghie all'indietro.
- Collegare il tubo corrugato TUR 800 al facciale per ACS 951.
- Collegare il tubo corrugato TUR 801 alla valvola di sovrapressione e quindi la valvola di sovrapressione alla maschera per AC 190.

5. PULIZIA, CONSERVAZIONE E TRASPORTO

5.1. Facciale

La gomma e i materiali utilizzati hanno ottime caratteristiche antinvecchiamento e quindi non si devono seguire particolari precauzioni nella conservazione delle maschere, tuttavia si consiglia di mantenere i respiratori nel loro imballo originale in magazzini aerati lontano da vapori d'agenti chimici e da fonti di calore e preferibilmente ad una temperatura compresa tra -20 e 50° C.
Le maschere dei respiratori AC, dopo l'uso, vanno pulite con uno straccio morbido per rimuovere il sudore e la condensa. Nel caso siano particolarmente sporche si possono lavare con sapone neutro ed acqua tiepida.
Particolare cura si deve porre nella pulizia delle valvole d'espirazione che sono particolarmente soggette ad usura. A questo proposito è buona norma sostituirle ogni qualvolta si presentino in cattivo stato.

5.2. Filtro EOD 55

Il filtro silenziatore va sostituito frequentemente, in quanto le particelle eventualmente contenute nell'aria compressa intasano progressivamente il filtro rendendo di fatto difficoltoso il passaggio dell'aria.

5.3. Regolatore di flusso AC 95

Il regolatore di flusso AC 95 non necessita di particolari cure; è sufficiente togliere lo sporco depositato durante il lavoro con un getto d'aria compressa, soprattutto prima della sostituzione del filtro.

5.4. Trasporto

I respiratori, se trasportati, devono essere contenuti nel loro imballaggio originale con tutti i componenti non assemblati contenuti a loro volta nei propri imballaggi originali.

6. MANUTENZIONE

6.1. ACS 951

6.1.1. Sostituzione o pulizia dei vetri

Con le dita allargare il bordo di gomma dell'oculare, quindi estrarre il vetro, pulirlo e/o sostituirlo se necessario. All'interno, sotto il vetro, è alloggiato uno schermo di sicurezza in policarbonato. La sua sostituzione è subordinata alla sua trasparenza.
ATTENZIONE: NON USARE MAI IL CASCO SENZA SCHERMO IN POLICARBONATO, NÈ INVERTIRE LA POSIZIONE DEI DUE VISORI: CIÒ POTREBBE ESSERE PERICOLOSO PER GLI OCCHI.

6.1.2. Sostituzione e pulizia della valvola espiratoria

- Scalzare il cappuccio di protezione in PVC.
- Svitare la ghiera di fissaggio del portavalvola.
- Estrarre il portavalvola d'espirazione.
- Pulire e/o sostituire la valvola.

6.1.3. Testiera

La testiera può essere facilmente rimossa tirando con forza ogni cinghia in modo che le estremità escano dai passanti delle fibbie. Le fibbie possono a loro volta essere rimosse scalzando con un cacciaspine il perno d'acciaio che le trattiene. Per rimontare le fibbie basterà infilare e battere il perno d'acciaio nella sua sede aiutandosi, oltre che con l'attrezzo, anche con un martello leggero. Per rimontare la testiera basta far passare le estremità delle cinghie nei passanti facendo in modo che la loro zigrinatura sia rivolta verso l'interno.

6.2. Respiratore AC 190

6.2.1. Maschera TR 82 o TR 2002

Vedi specifiche istruzioni allegate alla maschera.

6.2.2. Sostituzione e pulizia della valvola di sovrapressione

- Svitare il coperchio della valvola.

• Sfilare la molla con la membrana dalla sua sede, pulire con panno umido, rimontare correttamente.
N.B.: Se il gruppo valvolare non funziona correttamente dopo la pulizia deve essere sostituito.

6.3. Respiratori ACS 952

6.3.1. Sostituzione o pulizia degli schermi per ACS 952

• Svitare i volantini laterali del portaschermo, quindi estrarre il vetro, sostituirlo se necessario.
• All'interno sotto il vetro è alloggiato uno schermo di sicurezza in policarbonato. La sua sostituzione è subordinata alla sua trasparenza.
ATTENZIONE: NON USARE MAI IL CASCO SENZA SCHERMO IN POLICARBONATO, NÈ INVERTIRE LA POSIZIONE DEI DUE VISORI: CIÒ POTREBBE ESSERE PERICOLOSO PER GLI OCCHI.

6.3.2. Sostituzione e pulizia delle valvole espiratorie

• Togliere il coperchietto di protezione.
• Estrarre la valvola di gomma, pulirla o sostituirla se necessario.

6.3.3. Sostituzione o pulizia della testiera regolabile completa di fascia antisudore

La testiera può essere facilmente rimossa sfilando i 4 punti di aggancio dalla calotta interna, pulire e sostituire se necessario.

6.3.4. Sostituzione o pulizia del sottogola elastico

Il sottogola può essere facilmente pulito o sostituito rimuovendolo dalla testiera tramite i due bottoni appositi.

6.3.5. Sostituzione o pulizia della mantellina

La mantellina può essere facilmente rimossa dal casco sganciando i bottoni automatici, tirando la guarnizione di gomma. Pulire o sostituire se necessario. Per rimontare inserire prima il bordo del casco nella scanalatura della guarnizione; facendo pressione in modo che esso penetri fino in fondo nella gomma.
Agganciare poi i bottoni automatici.

7. ACCESSORI (non compresi nei set)

7.1. Gruppi filtranti

Gruppo filtrante a parete o trasportabile completo di riduttore di pressione per uno o due operatori, cod.151240000 e 151250000.

7.2. Tubi d'alimentazione

I tubi di alimentazione sono disponibili nelle seguenti lunghezze:

Descrizione	Codice
Tubo alimentazione 5 m*	1392900CJ
Tubo alimentazione 10 m*	1393000CJ
Tubo alimentazione 20 m*	1393100CJ
Tubo alimentazione 30 m*	1393300CJ
Tubo alimentazione 40 m*	1393600EC
Tubo alimentazione 50 m*	1393200CJ

* il raccordo di default è di tipo Euro Coupling; per ordinare i dispositivi con altro raccordo contattare il servizio clienti Spasciani.

8. MARCATURE

• I facciali sono marcati conformemente a quanto richiesto dalle norme pertinenti
• É presente la marcatura di parte su: tubo di respirazione (TUR 800 è identificato con la lettera A e TUR 801 con la lettera B), regolatore di flusso (SPASCIANI AC 95), membrane di inspirazione ed espirazione (ove presenti) e sui tubi di alimentazione (S per antistico).
• Il tubo di respirazione, le membrane delle valvole e i facciali sono anche marcati con l'anno di produzione.
Ove possibile è presente un rubber clock indicante nel cerchio interno l'anno e con una freccia il mese di produzione.
• All'interno del casco è riportata una targhetta con la data di fabbricazione e il numero di matricola ed il codice del prodotto.
• All'interno delle pettorine di ACS 951 e ACS 952 è riportato il pittogramma per indumenti di protezione per parti del corpo per operazioni di sabbiatura (tipo 2) (vedi par. 10, Pittogrammi e Marcature, Esempio 1).
• I respiratori riportano in cintura una targhetta identificativa riportante le seguenti informazioni:
· marchio CE seguito dal Nr. dell'Organismo Notificato che ha effettuato le prove di tipo per la certificazione CE e che effettua il controllo di produzione secondo l'articolo 11.B della direttiva DPI 89/686/CEE: Italcert Srl – Viale Sarca 336 – 20126 Milano - Italia

- data di produzione;
- identificazione del produttore;
- identificazione del tipo di respiratore;
- pittogramma leggere le istruzioni per l'uso; (vedi par. 10, Pittogrammi e Marcature, Esempio 2).
- pittogramma temperature massima e minima di immagazzinaggio; (vedi par. 10, Pittogrammi e Marcature, Esempio 3).
- pittogramma utilizzabile a T inferiori a 0°C (Fino a -15°C). (vedi par. 10, Pittogrammi e Marcature, Esempio 4).

9. CODICI ORDINE SET E ACCESSORI

9.1 SET

Codice	Descrizione
1310200CJ	Set ACS 951 Maschera con cappuccio*
1315100CJ	Set ACS 952 Casco ad aria compressa*
1300000EC	Set AC 190 Maschera TR 82 Schermo antisfriso*
1299900EC	Set AC 190 Maschera TR 82*
1299800EC	Set AC 190 Maschera TR 82 S*
1300100CJ	Set AC 190 Maschera TR 2002 CL3*

9.2 ACCESSORI

9.2.1 Tubo alimentazione

Codice	Descrizione
1392900CJ	Tubo alimentazione 5 m*
1393000CJ	Tubo alimentazione 10 m*
1393100CJ	Tubo alimentazione 20 m*
1393300CJ	Tubo alimentazione 30 m*
1393600EC	Tubo alimentazione 40 m*
1393200CJ	Tubo alimentazione 50 m*

9.2.2 Gruppo filtrante

Codice	Descrizione
1512400CJ	1 operatore*
1512500CJ	2 operatori*
151240100	Cartuccia coalescente per 1 operatore
151240200	Cartuccia carbone attivo per 1 operatore
151250100	Cartuccia coalescente per 2 operatori
151250200	Cartuccia carbone attivo per 2 operatori

I codici con * sono disponibili anche nella versione con raccordi Spasciani. Contattare il servizio clienti Spasciani per ulteriori informazioni.

9.3 PARTI DI RICAMBIO

ACS 951		ACS 952		AC 190	
N°	***Cod.***	***N°***	***Cod.***	***N°***	***Cod.***
1	118400000 / 118500000	1	118400000 / 118510000	1	118410000
2	129000000	2	129000000	2	129000000
3	9321000CJ*	3	9321000CJ*	3	9321000CJ*
				4	148150000
5A	617600000	5A	617610000		
5B	901350000	5B	901360000		
6	156510000	6	156500000		
7	160100000	7	160100000		
		8	606200000		

B	132050000	C	133600000	A	***Vedi modelli maschere***

I codici con * sono disponibili anche nella versione con raccordi Spasciani. Contattare il servizio clienti Spasciani per ulteriori informazioni.

Modelli maschere intere

Codice	A - Maschere intere	Descrizione
112190000	TR 82	Maschera con facciale in gomma e visore in policarbonato
112170000	TR 82 S	Maschera con facciale in silicone e visore in policarbonato
112240000	TR 82 schermo antisfriso	Maschera con facciale in gomma e visore in policarbonato trattato
113020000	TR 2002 CL2	Maschera con facciale in gomma e visore in policarbonato
113030000	TR 2002 CL3	Maschera con facciale in gomma e visore in policarbonato
113080000	TR 2002 S CL3	Maschera con facciale in silicone e visore in policarbonato
113010000	TR 2002 BN CL3	Maschera con facciale in gomma e visore in policarbonato
113070000	TR 2002 S BN CL3	Maschera con facciale in silicone e visore in policarbonato

10. SIMBOLI E PITTOGRAMMI

Indumento di protezione per parti del corpo per operazioni di sabbiatura (tipo 2)

Leggere attentamente la nota informativa

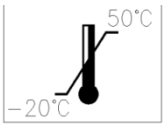

Conservare entro le temperature indicate nel pittogramma

Utilizzabile anche a basse temperature (tra -15°C e 0°C)

WARNING

Only close observance of the instructions laid out in this booklet can guarantee, perfect service and safe use of AC respirators. SPASCIANI S.p.A. and its appointed agents take no responsibility for damages which may occur due to incorrect or inappropriate use of respirators nor following maintenance carried out by un-authorised people.
Breathing protectors must always be used by trained people under the supervision of personnel well aware of the limits of application and of the laws in being.
The use of non-original accessories or spares voids the CE approval.

GENERAL
The air line respirators are efficient protective devices for respiratory organs in many industrial processes. In some cases they also specifically protect some parts of the body more likely to be exposed to the mechanical action of the abrasive blast (ACS) or to contact with chemical substances.
The weight reduced to a minimum, considering the protection and the durability required, and the ergonomic design make these apparatus easy to use and comfortable to wear.
The respirators must be fed with breathable air according to EN 12021, the feeding pressure shall be between 5 and 6 bar and the minimum flow for every operator shall be of 250 l/min.
When feeding air line breathing apparatus, the use of big factory multi-purpose compressors should be avoided: not only is the air hot and oily, but it can also carry gases originated by the combustion of lubricant. We therefore suggest to set up a small, independent system with suitable filtering units, to supply compressed air at approx. 5 to 6 bar via suitable pressure reducer.
Air line respirators type **ACS 952** and **AC 190** are approved and CE marked according to the European Standard **EN 14594** and as follows classified: **ACS 952-EN 14594 - CL.4B / AC 190 – EN 14594 - CL. 4 B**.
ACS 951 respirator, which is provided with a hybrid full face mask / hood, is marked being assessed directly against the essential health & safety requirements of the annex II of the PPE directive 89/686/EEC; EN 14594 (class B) standard being anyway partially used for the certification wherever applicable.
Just after the flow regulator **AC 95**, the filter silencer **EOD 55**, reduces the noise generated by the airflow and at the same time retains any odours and fine particles that may be present in the air.
SPASCIANI S.p.A. supplies a filtering unit that can be wall-mounted or transportable. This is made of a pressure reducer, a coalescing filter that retains droplets and a carbon filter that absorbs oil vapours.
The use of this unit does not avoid the need for EOD 55 filter.

1. LIMITS OF APPLICATION
• The hood of ACS 951 and the mask TR 82 or TR 2002 of AC 190 allow the use of a safety helmet worn outside, if head protection is required.
• ACS 951 hood, made of fabric and plastic material, is not designed to protect from chemicals and shall be used only to protect from the projection of abrasive particles in sandblasting, scraping and grinding operations.
• The ACS 951 face piece is a full face mask / hood hybrid that should be used only where the workplace conditions (access, position or ergonomy) do not allow the use of ACS 952 or AC 190.
• ACS 951 and AC 190 respirators are not suitable for bearded persons, since the beard impedes the tightness of the mask on the face.
• ACS 951 and AC 190 respirators cannot be used by persons wearing side arm spectacles. With AC 190, though, it is possible to fit special frames for prescriptions lenses into the mask.
• The ACS 952 hood is not designed to protect the head, with the exception of minor impacts.
• ACS 952 as far as the visor is concerned, exceeds the requirement of EN166 (Par. 7.2.2) for high impact resistance (120 m/sec).
• Air line respirators shall not be used in emergencies as they do not leave freedom of movement and depend upon feeding sources which are out of control by the operator.
• Do not wear hoods if the feeding system is not connected. Wearing the respirator when air ventilation is off may be dangerous to health. In case of emergency when breathable air is not available any more, rapidly leave the polluted area and breath ambient air by loosing the collar for ACS 952 or unscrewing the corrugated hose from the connector for ACS 951/AC 190.
• Use only single-cut original medium pressure hoses with maximum length of 50 meters to feed the respirators.
• The user must check that the feeding air source supplies the correct airflow for all the connected operators.
• ACS and AC respirators can be used at Temperatures lower than 0 °C. (As low as -15°C)
• Respirators shall ONLY be fed with breathable air conforming to EN 12021.
• Moisture in the feeding air shall be kept under control to avoid any freezing inside the device.
• ACS and AC respirators can not be used in explosive atmospheres.

WARNING

✓ In case of heavy workrate, a negative peak inside the facepiece can take place during inhalation.
✓ In case of use of the device in extremely high toxic environments, the protection given by the respirators may be insufficient.
✓ The respirators described in this booklet are not designed to be connected to mobile high pressure feeding systems.
✓ Take particular care to the connection of the devices to the feeding line. Never connect the respirators to lines supplying undefined gases. Be sure not to connect the apparatus to air line supplying oxygen or enriched air (Nitrox).

2. TECHNICAL DESCRIPTION

The continuous flow airline respirators are available in the following versions that only differ for the type of facepiece and for the application they are suitable for.

2.1 AC 190 respirator

The respirator is made of:
• Full face mask available in different models and classes (see par. 3.1.1)
• Overflow valve (see par. 3.2)
• Corrugated hose type TUR 801 (see par. 3.3)
• EOD 55 silencer filter (see par. 3.4)
• AC 95 flow regulator (see par. 3.5)
• Compressed air feeding hose available in different length and not included in the set. (see par. 3.7)

The AC 190 respirator is suitable for use in all cases where an isolating respiratory protective device is needed, especially in the chemical.

2.2 ACS 951 respirator

The respirator is made of:
• Mask with hood (see par. 3.1.2)
• Corrugated hose type TUR 800 (see par. 3.3)
• EOD 55 silencer filter (see par. 3.4)
• AC 95 flow regulator (see par. 3.5)
• Flow meter (see par. 3.6)
• Compressed air feeding hose available in different length and not included in the set. (see par. 3.7)

The ACS 951 respirator for sandblasting is the ideal device to protect respiratory tracts and the parts of the body that are more likely to be exposed to the mechanical action of the abrasive in blasting applications.

2.3 ACS 952 respirator

The respirator is made of:
• ACS 952 hood (see par. 3.1.3)
• Corrugated hose TUR 800 (see par. 3.3)
• EOD 55 silencer filter (see par. 3.4)
• AC 95 flow regulator (see par. 3.5)
• Flow meter (see par. 3.6)
• Compressed air feeding hose available in different length and not included in the set. (see par. 3.7)

The ACS 952 respirator for sandblasting is the ideal device to protect respiratory tracts and the parts of the body that are more likely to be exposed to the mechanical action of the abrasive blast in blasting application.

3. COMPONENTS DESCRIPTION

3.1 Facepieces

3.1.2 Full face mask (see Fig.1)

The full face masks (A) available for respiratory AC 190 may be of the series TR 82 and TR 2002, and available in different versions:

Model	Description	Code
TR 82	Mask with rubber facepiece and polycarbonate visor	112190000
TR 82 S	Mask with silicone facepiece and polycarbonate visor	112170000
TR 82 schermo antisfriso	Mask with rubber facepiece and treated polycarbonate visor	112240000
TR 2002 CL2	Mask with rubber facepiece and polycarbonate visor	113020000
TR 2002 CL3	Mask with rubber facepiece and polycarbonate visor	113030000
TR 2002 S CL3	Mask with silicone facepiece and polycarbonate visor	113080000
TR 2002 BN CL3	Mask with rubber facepiece and polycarbonate visor	113010000
TR 2002 S BN CL3	Mask with silicone facepiece and polycarbonate visor	113070000

For a detailed description of masks and their use, refer to the instructions supplied with each mask.

3.1.2 ACS 951 Mask with hood (see Fig.2)

The facepiece of ACS 951 is made of a moulded rubber mask (B1) provided with hood, it comfortably fits to any face shape.

Two ducts moulded into the face piece lead the air to skim the lenses thus preventing steaming up.

The facepiece is also provided with:

• two exhalation valves protected by special caps (6);

• two polycarbonate lenses approved to EN 166 (par. 7.2.2) for high speed impact (120 m/sec) that protect the wearer's eyes from possible splinters in case the external glass would break (5);

• two external glass lenses, easily replaceable, that protect safety lenses from too quick deterioration (5);

• hood, with polyurethane fabric front and strong fabric back, sewn onto the mask, protects the wearer down to the waist (B2);

• external harness, fixed to the facepiece by means of self adjusting buckles for quick and easy donning (8).

3.1.3 ACS 952 hood (see Fig.3)

ABS hood (1) with adjustable head harness, from size 55 to 61 (C1). In the hood a special duct leads the air to skim over the visor, thus avoiding steaming up.

• Chin strap, adjustable by means of a sliding buckle. It keeps the hood in position in any work situation.

• Two exhale valves with protective lid (6).

• Safety polycarbonate visor, a clear glass protect it from a too quick deterioration during shot blasting (5). The glass can be easily replaced.

• A waistcoat made of strong fabric, coated with plastic and sewn onto the rubber profile, protects the beare down to the waist. (C2). The waistcoat is firmly connected to the hood by means of a special groove of the rubber profile which adheres to the hood rim and ensures tightness. The profile is fixed to the hood by pressure studs. The inside of the waistcoat is made of a gastight fabric provided with pull strings for the best fit around the wearer's neck.

3.2 Overflow valve (14) (only for AC 190 - fig.1 pos.4)

Made of moulded rubber, with positive pressure valve and standard connector EN 148-1 for the connection between the mask and the TUR 60 corrugated house. The overflow valve has the purpose of releasing excess air into the environment.

3.3 Corrugated hoses (Fig. 1,2,3 - pos. 1)

Made in reinforced polyurethane, they are fitted with male swivel to connect it to the facepiece and female threaded bush to connect to the silencer filter.

Corrugated hoses differ for their connector thread to the facepiece, while the female connector toward the EOD 55 filter is always female type RD 40x1 / 7 ''.

Model	Marking	Code	On respirator	Facepiece connector type
TUR 800	A	118400000	ACS 951, ACS 952	M RD 38x1/7''
TUR 801	B	118410000	AC 190	M RD 40x1/7''

3.4 EOD 55 Filter silencer (fig. 1,2,3 - pos. 2)

Made of shockproof polypropylene provided with female thread connector for the flow regulator AC 95 and with male thread connector for the corrugated hose.

3.5 AC 95 Flow regulator (fig. 8 dis. 1,2,3)

It is made of an aluminium alloy nickel plated body and provided with a screw thread connector for the filter silencer and with a male quick coupling for the connection to tube coming from the compressed air line. The flow regulator is designed to provide a continuous flow not lower than 120 l/min and working rate adjustable from 165 to 230 l/min: A special device releases an acoustic signal (continuous whistle), in case the pressure of the feeding air falls below the designed value (120 l/min).

The flow regulator is mounted, together with its special support, on a waist belt. An identification label is placed on the waist belt bearing the model name, the production year, the type marking.

The AC 95 is available in two versions:

1. with Eurocoupling couplings (cod. 9321000CJ)
2. with Spasciani quick couplings (cod. 932100000)

to connect the compatible air supply tube.

3.6 Flowmeter (only ACS - fig.2 e 3 - pos. 7)

Flow meter made of clear polycarbonate. A notch indicates the minimum design air flow which is reached when the ball overpasses it. Fitted with threaded connector pitch for hose TUR 800.

3.7 Compressed air feeding hoses (fig. 1,2,3 - pos. 9) (not included in respirators kits)

EPDM hose, non toxic, fitted with safety quick connectors.

The air feeding medium pressure hose is sold separately and can be supplied in different length cuts: 5, 10, 20, 30, 40 or 50 m. They are available with male and female quick couplings Eurocoupling type or Spasciani type for the connection to the AC 95 flow regulator. The compressed air feeding hose is antistatic. See par. 7.2.

4. DIRECTIONS FOR USE

4.1 Air Supply

The respirators described in this booklet shall be fed from a breathable air line at a pressure ranging from 5 to 6 bar with a minimum delivery of 250 l/min for every single man connected.

4.2 Connection to the air line

As far as the connection of the air line is concerned, please refer to the diagrams shown in table 1.

4.3 Donning

• Fasten waist belt with AC 95 regulator around the waist.
• Screw the EOD 55 filter onto the regulator AC 95 without taking off the spongy foam inserted in the filter connector.
• Screw the corrugated hose onto the EOD 55 filter silencer.
• Connect via quick connector the feeding hose to the AC 95 regulator. When the flow regulator is completely closed, it delivers 165 l/min at 5 bar. If the flow is below 120 l/min, the acoustic warning is operated. To re-conduct the flow at the correct setting, open the flow regulator until the whistle stops. If the correct flow 165 l/min cannot be achieved, check the air line and compressor. Whenever you start a work shift, keep the flow regulator in the closed position (minimum flow rate, 165 l/min).

For ACS respirators it is possible to check the air flow by screwing the flowmeter onto the corrugated hose. If the ball inside overpasses the notch the minimum flow is achieved, unscrew the flowmeter and screw the corrugated hose to the facepiece then you can wear it. The flow regulator at the maximum flow rate (6 bar) and in the totally open position can deliver a flow up to 230 l/min.

Donning and connecting the facepiece

<u>FOR ACS 952</u>

- Connect first the corrugated hose to the face piece.
- Make sure the air arrives in the hood and don it.
- Adjust head harness and chin strap by means of the sliding buckle to reach a correct fit of the hood on the head.
- Slide the pull strings to achieve a good sealing around the neck. Fix strings by means of the special buckle.
- Adapt the waistcoat and fix it by means of the waist belt.

<u>FOR AC 190-ACS 951</u>

- Extend the harness to the maximum length, while holding the hood with model ACS.
- Wear the mask positioning first the chin in its special seat and then don the mask.
- Place the head harness so that the arms lay down in the direction of the buckles.
- Pull straps until you feel a uniform, though comfortable, pull on the face.
- The straps automatically stop in the correct position. It is advisable to pull the cheek straps first, then the temple and finally the front. To release straps, gently lift the buckle tab.
- Connect the corrugated hose TUR 609 to the mask for ACS 951 respirator.
- Connect the corrugated hose TUR 60 to the overflow valve and then to the mask for AC 190 respirator.

5. CLEANING AND STORAGE

5.1 Facepieces

The rubber used is age resistant and therefore no special care is required for storage, it is advisable, though, to keep respirators in their original packing and store them away from chemical vapours and heat sources and preferably at temperatures between -20 and +50 °C.

After use masks and hoods of AC respirators shall be cleaned with a soft cloth to remove sweat and condensate. If they are really dirty, they can be washed with a mild detergent in lukewarm water. The hood and the waistcoat can be brushed with a soft brush. Special care shall be put in the cleaning of exhale valves which are particularly likely to wear out and shall be replaced whenever they show signs of deterioration.

5.2 EOD 55 silencer filter

The EOD 55 shall be frequently replaced, since particles that may be present in the feeding compressed air can obstruct the filter thus impeding air to flow across.

5.3 AC 95 Flow regulator

The AC 95 regulator does not require special care. It is enough to clean it with an air jet, particularly before replacing the filter.

5.4 Transport
Respirators, if carried, shall be contained in the original packaging (cardboard box) with all components unassembled content themselves in their original packaging.

6. MAINTENANCE

6.1 ACS 951 Respirator

6.1.1 Lens cleaning and replacing
By hands pull the eye piece rim apart and extract the lens, clean or replace it if necessary. Inside the mask, behind the glass lens, there is a safety polycarbonate lens. The replacement depends on its transparency.
WARNING: NEVER USE THE MASK WITHOUT POLYCARBONATE LENSES NOR INVERT THE POSITIONING OF THE TWO DISKS. DOING SO, IT MAY ENDANGER YOUR EYES.

6.1.2 Replacement and cleaning of exhale valve
- Pull the protective PVC cap out.
- Unscrew the valve cover.
- Take the valve seat out.
- Clean or replace the valve membrane.

6.1.3 Head Harness
The head harness can be removed by pulling the straps out of the buckle loop. The buckles can be also removed by pushing the metal pivot out by means of a suitable pin. To reassemble push the pivot back in position using both the pin and a light hammer. To re-assemble the harness let the strap tips pass in the special loops keeping the knurled side downwards.

6.2 AC 190 Respirator

6.2.1 TR 82 or TR 2002
See specific instructions that come with the mask.

6.2.2 Replacement and cleaning of Overflow valve
- Unscrew valve cover.
- Take the spring out with membrane, clean with a soft wet cloth. Reassemble correctly.

N.B.: If the overflow valve doesn't work properly after cleaning it has to be replaced.

6.3 ACS 952 respirator

6.3.1 Replacement or cleaning of ACS 952 visors
Unscrew the special knobs on the visor sides, then take the visor out, replace it if necessary.
Inside the mask, behind the glass lens, there is a safety polycarbonate lens. The replacement depends on its transparency.
WARNING: NEVER USE THE HOOD WITHOUT THE POLYCARBONATE LENS, NOR INVERT THE POSITIONING OF THE TWO VISORS. THIS MAY ENDANGER YOUR EYES.

6.3.2 Replacement or cleaning of exhale valves
- Pull the protective cap out.
- Pull the valve membrane out, clean or replace it.

6.3.3 Replacement or cleaning of head harness with comfort band
The head harness can be easily removed by pulling the four anchorages inside the hood; clean or replace if necessary.

6.3.4 Replacement or cleaning of the elastic chin strap
The chin strap can easily be removed, cleaned or replaced taking it apart from the head harness by pulling the two pin-buttons that keep it in place.

6.3.5 Replacement or cleaning of waistcoat
The waist coat can be separated from the hood by pulling the pressure studs and the rubber profile. Clean or replace if necessary.
To reassemble, insert the hood-hedge in profile groove first, paying attention it completely gets into the rubber, fasten pressure studs afterwards.

7. ACCESSORIES (not included in kits)

7.1 Filtering unit

Filtering unit, wall mounted or transportable, complete with pressure reducer for one or two men (P/N 151240000-151250000).

7.2 Feeding hoses

The feeding hoses are available in the following lengths:

Description	Code
Feeding hose 5 m*	1392900CJ
Feeding hose 10 m*	1393000CJ
Feeding hose 20 m*	1393100CJ
Feeding hose 30 m*	1393300CJ
Feeding hose 40 m*	1393600EC
Feeding hose 50 m*	1393200CJ

* The default connection is Euro Coupling type; to order devices with Spasciani connections contact the Spasciani customer service.

8. MARKING

• Masks are marked as prescribed by the relevant standards.
• The part number is marked on: corrugated hose (TUR 800 is identified by letter A and TUR 801 with letter B), flow regulator (SPASCIANI AC 95), inhalation and exhalation membranes (if present) and on the feeding hoses (S for antistatic).
• Corrugated hoses, valve membranes and face pieces are also marked with the year of production. Where possible a rubber clock is present showing in the inner circle the year and with an arrow the month of production.
• Inside the hood a label indicates the production date, the identification logo and the product P/N.
• Inside the waistcoat of ACS 951 and ACS 952 respirators the pictogram for safety cloths protecting part of the body in sand blasting operations, is reported (type 2) (See par. 10 Pictograms and marking, Example 4).
• The complete respirators bear on the waist belt an identification label with the following information:

- CE marking followed by the Number of the Notified body that performed the type test for the EC certificate and carried out the manufacture control according to art. 11.B of the 89/686/CE directive: Italcert Srl – Viale Sarca 336 – 20126 Milan - Italy;
- manufacturing date;
- manufacturer identification;
- identification of type of respirator;
- pictogram "see information notice" (See par. 10 Pictograms and marking, Example 2);
- pictogram with Maximum and minimum storage temperatures; (See par. 10 Pictograms and marking, Example 3);
- pictogram for devices that can be used at Temperatures below 0°C (Up to -15°C) (See par. 10 Pictograms and marking, Example 4).

9. PART NUMERS AND SPARE PARTS

9.1 SET

Code	Description
1310200CJ	Set ACS 951 Compressed air line respirator with mask and hood*
1315100CJ	Set ACS 952 Compressed air line respirator with rigid hood *
1300000EC	Set AC 190 Air line respirator with TR 82 scratch resistant visor mask*
1299900EC	Set AC 190 Air line respirator with TR 82 mask*
1299800EC	Set AC 190 Air line respirator with TR 82 S mask *
1300100CJ	Set AC 190 Air line respirator with TR 2002 CL3 mask*

9.2 ACCESSORIES

9.2.1 Feeding hose

Code	Description
1392900CJ	Feeding hose 5 m*
1393000CJ	Feeding hose 10 m*
1393100CJ	Feeding hose 20 m*
1393300CJ	Feeding hose 30 m*
1393600EC	Feeding hose 40 m*
1393200CJ	Feeding hose 50 m*

9.2.2 Filtering unit

Code	Description
1512400CJ	1 operator*
1512500CJ	2 operators*
151240100	Coalescent cartridge for 1 operator
151240200	Activated carbon cartridge for 1 operator
151250100	Coalescent cartridge for 2 operators
151250200	Activated carbon cartridge for 2 operators

* the default connection is Euro Coupling type; to order devices with other connection (Spasciani type) contact the Spasciani customer service.

9.3 SPARE PARTS

ACS 951		ACS 952		AC 190	
N°	***Code***	***N°***	***Code***	***N°***	***Code***
1	118400000 / 118500000	1	118400000 / 118510000	1	118410000
2	129000000	2	129000000	2	129000000
3	9321000CJ*	3	9321000CJ*	3	9321000CJ*
				4	148150000
5A	617600000	5A	617610000		
5B	901350000	5B	901360000		
6	156510000	6	156500000		
7	160100000	7	160100000		
		8	606200000		
B	132050000	C	133600000	A	See model of masks

The codes / parts with * are also available with Spasciani connection

Code	A - Full face mask	Description
112190000	TR 82	Mask with rubber facepiece and polycarbonate visor
112170000	TR 82 S	Mask with silicone facepiece and polycarbonate visor
112240000	TR 82 schermo antisfriso	Mask with rubber facepiece and treated polycarbonate visor
113020000	TR 2002 CL2	Mask with rubber facepiece and polycarbonate visor
113030000	TR 2002 CL3	Mask with rubber facepiece and polycarbonate visor
113080000	TR 2002 S CL3	Mask with silicone facepiece and polycarbonate visor
113010000	TR 2002 BN CL3	Mask with rubber facepiece and polycarbonate visor
113070000	TR 2002 S BN CL3	Mask with silicone facepiece and polycarbonate visor

10. SYMBOLS AND PICTOGRAMS

1) Safety garment for the protection of parts of the body in sand blasting applications (type 2)

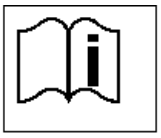

2) Carefully read the instruction sheet

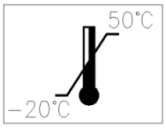

3) Store within the temperatures indicated in the pictogram

4) Usable even in very low temperatures (between 15°C and 0°C)

TABELLA / TABLE 1

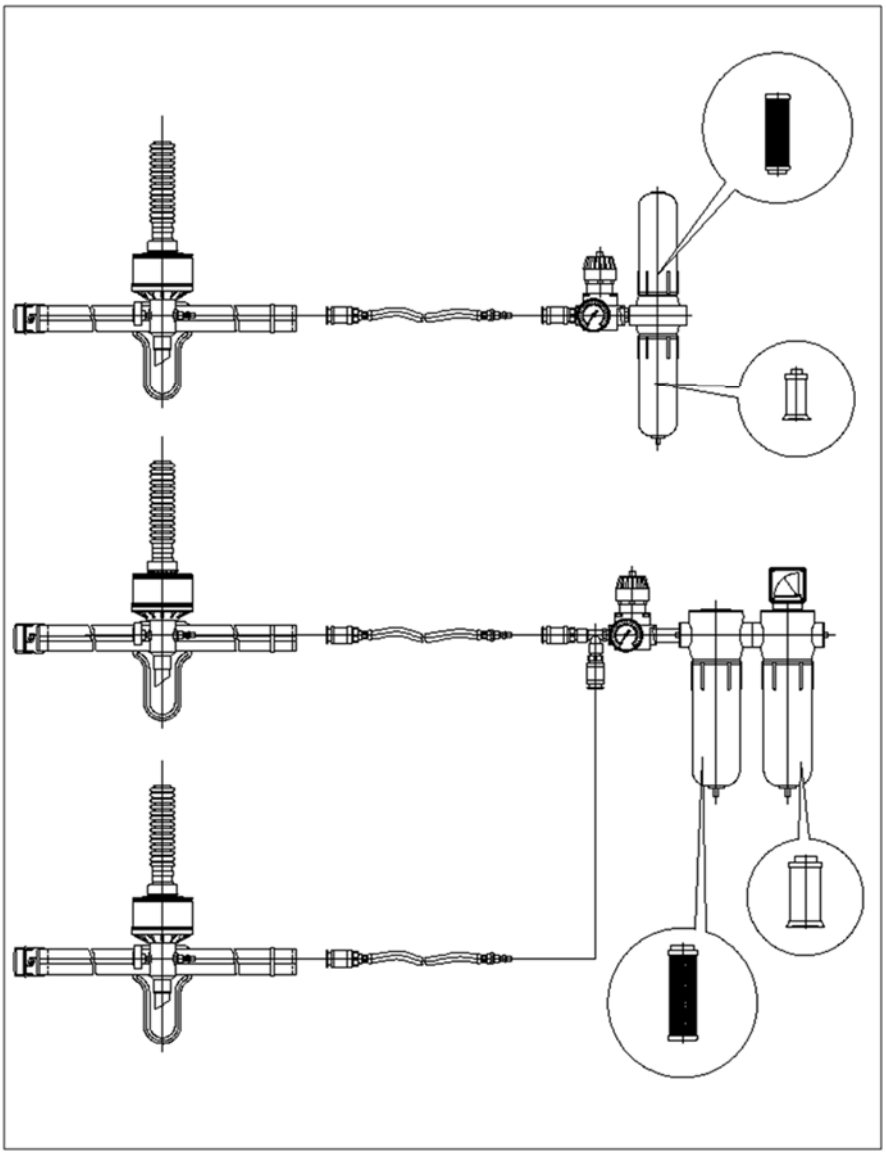

SPASCIANI SPA
Via Saronnino, 72
21040 ORIGGIO (VA), ITALY
Tel. +39 - 02-9695181 -Fax +39 - 02-96730843
info@spasciani.com - www.spasciani.com

Cod. 960541000 rev.1 - it en – Coop. Soc. GPII